SCALE / *LADDERS*

In alluminio a parete o a soffitto, le scale sono disponibili nei colori bianco, nero e rosso.

The wall- or ceiling-mounted aluminium ladders are available in white, black and red.

Le informazioni contenute nelle presenti schede tecniche sono indicative. Eventuali differenze con il listino in vigore non costituiscono motivo di contestazione.
The information given in this technical sheet are indicative. Any discrepancies with the price list currently in force cannot be cause for complaint.

SCALE */ LADDERS*

SCALA A PARETE
WALL LADDER

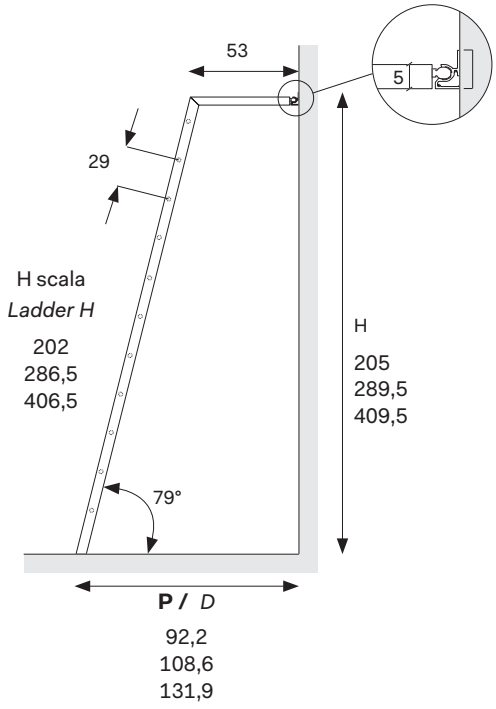

Altezza
Height

205	**cm**
289,5	**cm**
409,5	**cm**

Le informazioni contenute nelle presenti schede tecniche sono indicative. Eventuali differenze con il listino in vigore non costituiscono motivo di contestazione.
The information given in this technical sheet are indicative. Any discrepancies with the price list currently in force cannot be cause for complaint.

SCALE */ LADDERS*

SCALA A SOFFITTO
CEILING LADDER

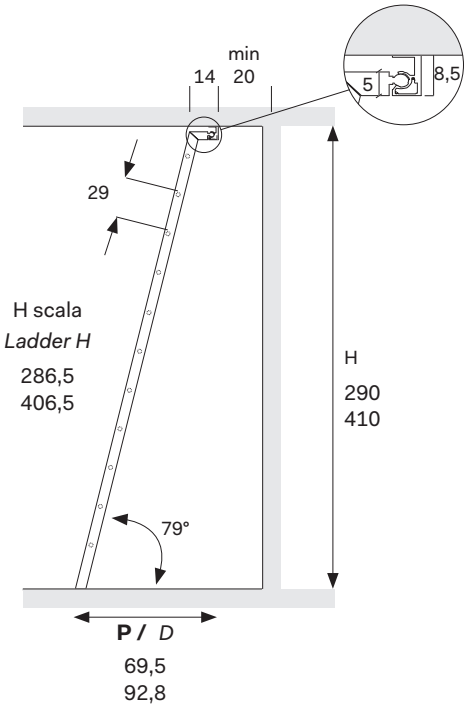

Altezza
Height

290	**cm**
410	**cm**

Le informazioni contenute nelle presenti schede tecniche sono indicative. Eventuali differenze con il listino in vigore non costituiscono motivo di contestazione.
The information given in this technical sheet are indicative. Any discrepancies with the price list currently in force cannot be cause for complaint.